НИФТР и СТ КЫРГЫЗСТАНДАРТ
РАБОЧИЙ
ЭКЗЕМПЛЯР

ГОСУДАРСТВЕННЫЙ СТАНДАРТ
СОЮЗА ССР

ФРЕЗЫ ДЕРЕВОРЕЖУЩИЕ НАСАДНЫЕ С ЗАТЫЛОВАННЫМИ ЗУБЬЯМИ ДЛЯ ОБРАБОТКИ ЧЕТВЕРТИ И КРОМКИ

КОНСТРУКЦИЯ И РАЗМЕРЫ

ГОСТ 18480—73

Издание официальное

Цена 3 коп.

ГОСУДАРСТВЕННЫЙ КОМИТЕТ СССР ПО СТАНДАРТАМ
Москва

УДК 621.914.2 : 674.05 : 006.354

Группа Г23
3224-0010

ГОСУДАРСТВЕННЫЙ СТАНДАРТ СОЮЗА ССР

ФРЕЗЫ ДЕРЕВОРЕЖУЩИЕ НАСАДНЫЕ С ЗАТЫЛОВАННЫМИ ЗУБЬЯМИ ДЛЯ ОБРАБОТКИ ЧЕТВЕРТИ И КРОМКИ

Конструкция и размеры

Relived woodworking cutters with rear teeth for rebating

ГОСТ 18480—73*

Постановлением Государственного комитета стандартов Совета Министров СССР от 9 марта 1973 г. № 556 срок действия установлен

с 01.01 1974 г.
до 01.01 1985 г.

Несоблюдение стандарта преследуется по закону

Настоящий стандарт распространяется на насадные затылованные цельные фрезы, предназначенные для обработки в древесине четверти и кромки типа К-2 по ГОСТ 9330—76 на четырехсторонних строгальных станках, поточных и автоматических линиях.

1.1. Основные размеры фрез должны соответствовать указанным на чертеже и в табл. 1.

Издание официальное

Перепечатка воспрещена

★

* *Переиздание (июнь 1980 г.) с изменением № 1, утвержденным в марте 1980 г. (ИУС 4—1980 г.)*

© Издательство стандартов, 1981

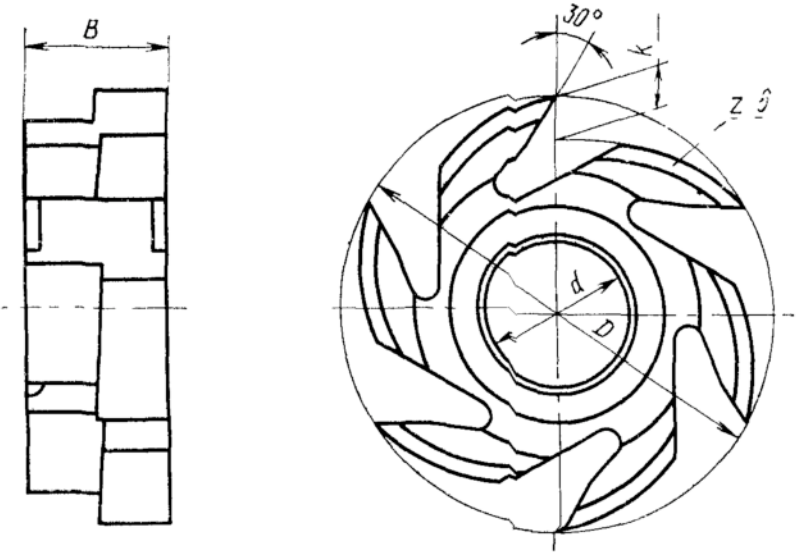

Профиль обрабатываемой детали

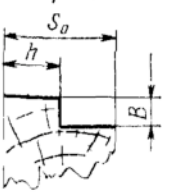

Примечание Допускается изготовление фрез для обработки профилей с односторонней и двухсторонней фасками

Таблица 1

Размеры в мм

Обозначение фрезы	Применяемость	Размеры фрезы				Размеры профиля обрабатываемой детали (тип К-2)		
		D	d	B	k	s_0	b	h
3224-0011		160	40	32	15	12—15	6	5,5—7,0
3224-0012				40		16—20	8	7,5—9,5
3224-0019							14	
3224-0013				50		21—30	10	10,0—14,5
3224-0014				60		32—40	16	15,5—19,5
3224-0015		180	60	32	16	12—15	6	5,5—7,0
3224-0016				40		16—20	8	7,5—9,5
3224-0020							14	
3224-0017				50		21—30	10	10,0—14,5
3224-0018				60		32—40	16	15,5—19