НИФТР и СТ КЫРГЫЗСТАНДАРТ
РАБОЧИЙ
ЭКЗЕМПЛЯР

экз. 1 +

ГОСУДАРСТВЕННЫЙ СТАНДАРТ
СОЮЗА ССР

РУДЫ ЖЕЛЕЗНЫЕ, АГЛОМЕРАТЫ И ОКАТЫШИ

3

МЕТОД ОПРЕДЕЛЕНИЯ ВОССТАНОВИМОСТИ

ГОСТ 17212–84

Издание официальное

Цена 3 коп.

ГОСУДАРСТВЕННЫЙ КОМИТЕТ СССР ПО СТАНДАРТАМ
Москва

РАЗРАБОТАН Министерством черной металлургии СССР

ИСПОЛНИТЕЛИ

В. И. Манза, И. Ф. Дворниченко, Е. И. Парубец

ВНЕСЕН Министерством черной металлургии СССР

Член Коллегии **В. Г. Антипин**

УТВЕРЖДЕН И ВВЕДЕН В ДЕЙСТВИЕ Постановлением Государственного комитета СССР по стандартам от 19 декабря 1984 г. № 4643

УДК 622.341.1.001.4:006.354. Группа А39

ГОСУДАРСТВЕННЫЙ СТАНДАРТ СОЮЗА ССР

РУДЫ ЖЕЛЕЗНЫЕ, АГЛОМЕРАТЫ И ОКАТЫШИ

Метод определения восстановимости

Iron ores, agglomerates and pellets.
Method for determination of reductibility

ГОСТ 17212—84

Взамен
ГОСТ 17212—71

ОКСТУ 0709

Постановлением Государственного комитета СССР по стандартам от 19 декабря 1984 г. № 4643 срок введения установлен

с 01.01.86

Несоблюдение стандарта преследуется по закону

Настоящий стандарт распространяется на железные руды, агломераты и окатыши и устанавливает метод определения восстановимости. Метод заключается в восстановлении пробы оксидом углерода при заданных температурных условиях и определении степени восстановления по результатам химического анализа исходной и восстановленной пробы или потере массы кислорода при восстановлении.

1. ОТБОР ПРОБ

Отбор и подготовка проб — по ГОСТ 26136—84 (СТ СЭВ 4039—83).

2. АППАРАТУРА, МАТЕРИАЛЫ И РЕАКТИВЫ

2.1. Установка для определения восстановимости железорудного сырья (черт. 1), состоящая из следующих основных узлов:

реакционной камеры для восстановления пробы;

электропечи для нагрева пробы и восстановительного газа до температуры 1100 °С;

системы подачи восстановительного и нейтрального газов в реакционную камеру;

взвешивающего устройства для определения потери массы пробы при восстановлении с погрешностью не более ±1,0 г;

контрольно-измерительных и регулировочных приборов.

Издание официальное Перепечатка воспрещена

© Издательство стандартов, 1985

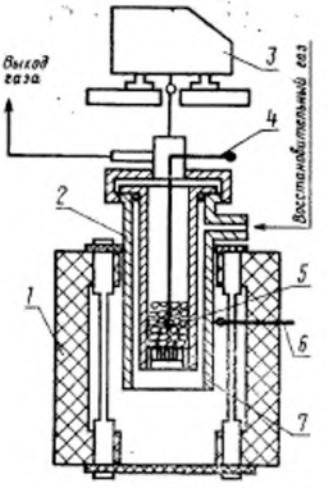

1—электропечь; 2—реакционная камера; 3—взвешивающее устройство; 4, 6—термоэлектрические термометры; 5—проба. 7—перфорированная пластина

Черт. 1

2.1.1. Реакционная камера с перфорированной пластиной (черт. 2) изготавливается из двух стальных термостойких труб (марки стали 15Х25Т) с толщиной стенок 3 мм, диаметром 65 и 76 мм. Трубы устанавливаются концентрично одна в другую, образуя зазор для прохождения восстановительного газа, поступающего через приваренный к внешней трубе в верхней ее части патрубок. Трубы закрепляются с помощью установочных фланцев. Длина труб с фланцами составляет: внешний — 450 мм, внутренней — 430 мм. Нижняя часть внешней трубы заглушена, к верхней части ее крепится на резьбе крышка с патрубком для отвода восстановительного газа из камеры.

2.1.2. Контроль и регулировку температурного режима осуществляют с помощью термоэлектрических термометров типа ТХА по ГОСТ 6616—74, размещенных в средней части электропечи и в реакционной камере внутри пробы, и терморегулятором типа РУ-5, работающего в системе с потенциометром типа КСП-3 и регулятором напряжения РНТО-330—63.

2.1.3. Расход восстановительного и нейтрального газов контролируют ротаметрами типа РМ по ГОСТ 13045—81.