НИФТР и СТ КЫРГЫЗСТАНДАРТ
РАБОЧИЙ
ЭКЗЕМПЛЯР

ГОСУДАРСТВЕННЫЙ СТАНДАРТ
СОЮЗА ССР

ПЛАСТИНЫ-ЗАГОТОВКИ ИЗ ТВЕРДЫХ СПЕЧЕННЫХ СПЛАВОВ ДЛЯ ОТРЕЗНЫХ НОЖЕЙ

ТИПЫ И РАЗМЕРЫ

ГОСТ 11378—75

Издание официальное

451-95
16

ГОСУДАРСТВЕННЫЙ КОМИТЕТ СССР ПО СТАНДАРТАМ
Москва

УДК 621.9.025.7 : 669.018.25 : 006.354 Группа В56

ГОСУДАРСТВЕННЫЙ СТАНДАРТ СОЮЗА ССР

ПЛАСТИНЫ-ЗАГОТОВКИ ИЗ ТВЕРДЫХ СПЕЧЕННЫХ СПЛАВОВ ДЛЯ ОТРЕЗНЫХ НОЖЕЙ

Типы и размеры

Insert blanks of sintered alloys for parting blades. Types and dimensions

ГОСТ 11378—75*

Взамен ГОСТ 11378—65

ОКП 19 8600

Постановлением Государственного комитета стандартов Совета Министров СССР от 15 ноября 1975 г. № 2499 срок действия установлен

с 01.01.78

Проверен в 1982 г.

Несоблюдение стандарта преследуется по закону

1. Настоящий стандарт распространяется на пластины-заготовки из твердых спеченных сплавов для отрезных ножей, предназначенных для отрезания заготовок болтов, винтов, шурупов, заклепок и тел качения.

2. Форма и размеры пластин-заготовок должны соответствовать черт. 1—3 и табл. 1—3.

Издание официальное Перепечатка воспрещена

* *Переиздание (август 1986 г.) с Изменением № 1, утвержденным в сентябре 1982 г. (ИУС 12—82).*

© Издательство стандартов, 1987

Тип 1

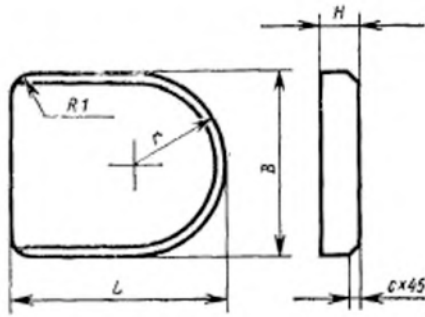

Черт. 1

Таблица 1

Размеры в мм

Обозначение пластины-заготовки	Применяемость	L		B		H		r	c	Масса, г, не более
		Номин.	Пред. откл.	Номин.	Пред. откл.	Номин.	Пред. откл.			
1909-0001	—	10	±0,50	6	−0,5	2	±0,35	3	0,5	1,8
1909-0002	—			8				4		1,9
1909-0003	—	20	±0,70	12	−0,7	3		6	1,0	8,3
1909-0004	—	25		18				9		15,2
1909-0005	—			22	−0,9	4		11		21,9
1909-0006	—	30		32	−1,1	5		16		41,8
1909-0007		35	±0,90	36				18		55,2

Пример условного обозначения пластины-заготовки типа 1 из твердого сплава ВК20 размерами $L=10$ мм, $B=8$ мм, $H=2$ мм:

Пластина-заготовка ножа 1909-0002 ВК20 ГОСТ 11378—75

Тип 2

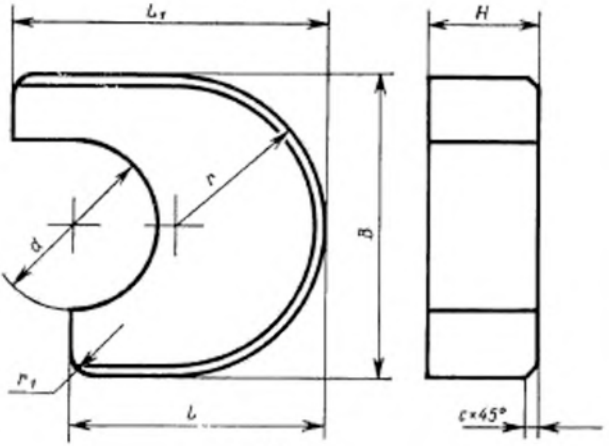

Черт. 2

Таблица 2

Размеры в мм

Обозначение пластины-заготовки	Применяемость	d Номин.	d Пред. откл.	L Номин.	L Пред. откл.	L_1	B Номин.	B Пред. откл.	H Номин.	H Пред. откл.	r	r_1	c	Масса, г, не более
1909-0011	—	1,0	−0,2	10	±0,50	13,0	6	−0,5	3	±0,35	3,0	0,5	0,5	2,46
1909-0012	—	1,5												2,41
1909-0013	—	2,0												2,36
1909-0014	—	2,5	−0,3			15,0	8				4,0			3,37
1909-0015	—	3,0												3,27
1909-0016	—	3,5		12	±0,60	17,0	10		4		5,0			6,48
1909-0017	—	4,0												6,33
1909-0018	—	4,5												6,16
1909-0019	—	5,0												6,00
1909-0021	—	5,5		15		20,0	12	−0,7	5		6,0			11,8
1909-0022	—	6,0	−0,4											11,5
1909-0023	—	6,5												11,1