НИФТР и СТ КЫРГЫЗСТАНДАРТ
РАБОЧИЙ
ЭКЗЕМПЛЯР

УДК 621.822.6-238:006.354 Группа Г16

ГОСУДАРСТВЕННЫЙ СТАНДАРТ СОЮЗА ССР

КРЫШКИ ТОРЦОВЫЕ С ЖИРОВЫМИ КАНАВКАМИ

Конструкция и размеры

ГОСТ 18513—73*

End caps with grooves for fat.
Design and dimensions

Утвержден постановлением Государственного комитета стандартов Совета Министров СССР от 27.03.73 № 690. Срок введения установлен

с 01.01.75

Постановлением Госстандарта от 27.07.92 № 782 снято ограничение срока действия

1. Настоящий стандарт распространяется на торцовые крышки с жировыми канавками, предназначенные для герметизации узлов подшипников качения, осевой фиксации подшипников и восприятия осевых нагрузок.

В качестве уплотнения применяется консистентная смазка, заполняющая канавки крышки.

Стандарт не распространяется на крышки для сборочных единиц, к которым предъявляются требования наименьшей массы (транспортное машиностроение) и пониженной точности фиксирования подшипников (сельскохозяйственное машиностроение), а также на крышки специального исполнения (со срезанным фланцем с унифицированными в пределах сборочной единицы крепежными деталями и др.).

Требования настоящего стандарта являются обязательными.

(Измененная редакция, Изм. № 2).

2. Крышки должны изготовляться типов: *1* — низкие; *2* — высокие.

3. Крышки должны изготовляться исполнений: *1* — с креплением винтами; *2* — с креплением болтами.

4. Конструкция и размеры крышек должны соответствовать указанным на чертеже и в таблице.

Издание официальное **Перепечатка воспрещена**

* *Переиздание (март 1997 г.) с Изменениями № 1, 2, утвержденными в июле 1980 г., июле 1992 г. (ИУС 9—80, 10—92)*

Примечания:

1. Допускается изготовление на крышках отверстий для смазки или установки масленок.

2. При использовании крышек для монтажа подшипников с выступающими элементами сепараторов необходима проверка наличия зазора между крышкой и сепаратором.

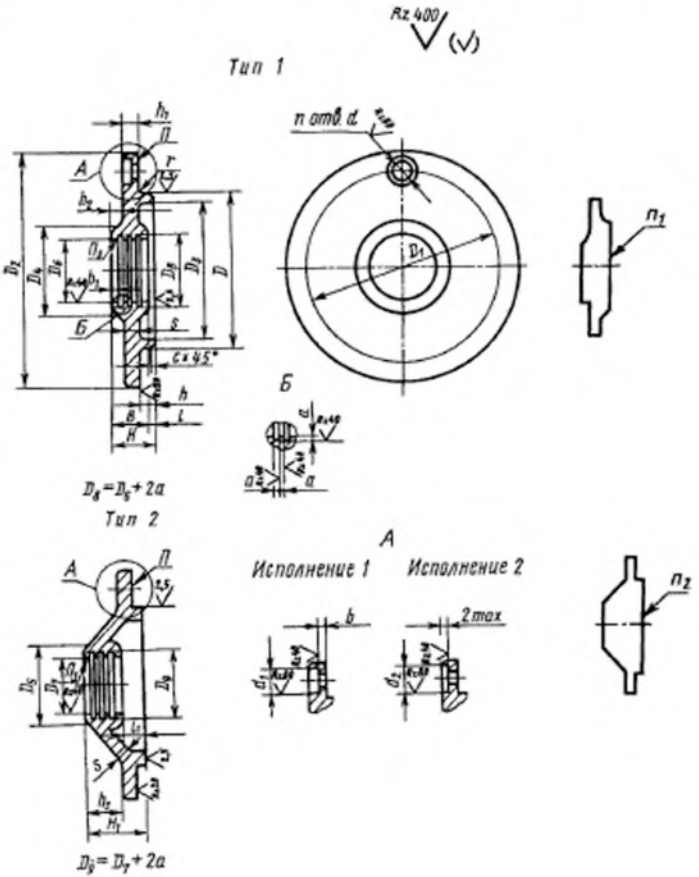

Размеры, мм

D h9	D_1	D_2	D_3	D_4	D_5	Диаметр вала или втулки	D_6 A11	Диаметр вала или втулки	D_7 A11	d	d_1	d_2	n
28	42	55	24	26	—	17		—		5,8	10	12	3
30				30		20							
32				26		17							
35	48	65	28										
				30		20							
37				26	26	17		17					
				30		20							
				35		25							
40	54	70	34	28	28	17				7	12	14	4
				32	32	20		20					
				36		25							
42				32	28	20		17					
				36	32	25		20					
				42		30							
44	60	78	38	28	—	17		—					
45				32		20							
				42		30							
47				28	28	17		17					
				32		20							
				36	32	24		20					
					36	25		25					
				40	—	28		—					
				42		30							
				46		35							
52	66	82	44	28	28	17		16					
				32		20							
				36		25							
				40		28		17					
				42	32	30		20					
				44	36	32		25					
				46	42	35		30					
55	75	95	48	36	36	25		25					
				42	42	30		30					
				46		35							

мм

H^*	H_1^*	h	h_1^*	h_2	h_3	l	l_1	B	b	b_1	s	a	c	r	Масса крышки, кг Тип 1	Масса крышки, кг Тип 2
18	—	4	8	6	—	2	—	16	3	3	4	2	0,6	0,3	0,14	—
	26				14		10								0,20	0,29
	28	5	10	3	11 13		12		4		5			0,6	0,24	0,33
	26				11		10									
	28				13		12									
	—				—		—									—
	26				11		10						1,0		0,28	0,37
	28				13		12									
	29				14		13									
	—				—		—									—
	26				11		10								0,32	0,41
	28				13		12									
	29				14		13								0,40	0,52