НИФТР и СТ КЫРГЫЗСТАНДАРТ
РАБОЧИЙ
ЭКЗЕМПЛЯР

ГОСТ 12935—76

МЕЖГОСУДАРСТВЕННЫЙ СТАНДАРТ

МУФТЫ ОБГОННЫЕ СЕЛЬСКОХОЗЯЙСТВЕННЫХ МАШИН

ТЕХНИЧЕСКИЕ УСЛОВИЯ

Издание официальное

БЗ 8—98

ИПК ИЗДАТЕЛЬСТВО СТАНДАРТОВ
Москва

УДК 631.3—231.322.2 : 006.354 Группа Г91

М Е Ж Г О С У Д А Р С Т В Е Н Н Ы Й С Т А Н Д А Р Т

МУФТЫ ОБГОННЫЕ СЕЛЬСКОХОЗЯЙСТВЕННЫХ МАШИН

Технические условия

Free wheeling clutch of agricultural machines
Specifications

ГОСТ 12935—76*

Взамен ГОСТ 12935—67

ОКП 47 7794

Постановлением Государственного комитета стандартов Совета Министров СССР от 15 марта 1976 г. № 621 дата введения установлена

с 01.01.77

Проверен в 1991 г. Ограничение срока действия снято Постановлением Госстандарта от 08.07.91 № 1219

Настоящий стандарт распространяется на сухариковые обгонные муфты сельскохозяйственных машин правого и левого вращения для передачи крутящих моментов до 800 Н · м при частоте вращений до 25 $с^{-1}$, в климатических исполнениях У и Т, категорий размещения 1, 2, 3 и 4 по ГОСТ 15150—69.

(Измененная редакция, Изм. № 3).

1. ОСНОВНЫЕ ПАРАМЕТРЫ И РАЗМЕРЫ

1.1. Основные параметры и размеры муфт должны соответствовать указанным на чертеже и в табл. 1.

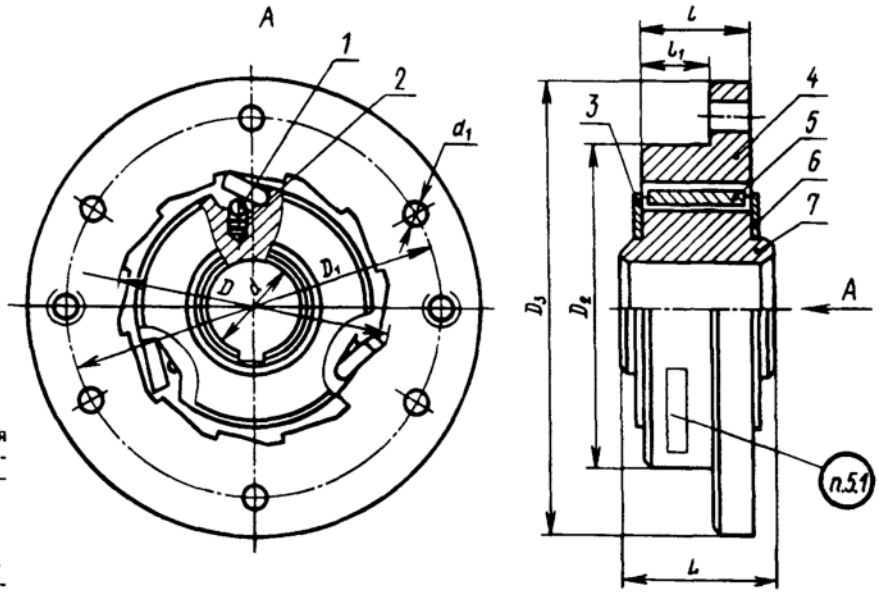

1 — шарик по ГОСТ 3722—81 *2* — пружина, *3* — задняя шайба, *4* — обойма, *5* — сухарик, *6* — передняя шайба, *7* — ступица

Примечание. Чертеж не определяет конструкцию муфт

Издание официальное **Перепечатка воспрещена**

* *Переиздание (январь 1999 г.) с Изменениями № 1, 2, 3, утвержденными в марте 1982 г., мае 1985 г., декабре 1986 г. (ИУС 7—82, 8—85, 3—87)*

© Издательство стандартов, 1976
© ИПК Издательство стандартов, 1999

Таблица 1

Размеры в мм

d H9	d_1	D	D_1	D_2 h9	D_3	l	l_1	L	Номинальный крутящий момент, передаваемый муфтой, Н м (кгс м)	Максимальная частота вращения муфты, $с^{-1}$	Максимальный угол свободного хода при вращении, град	Шпоночный паз
30	9	90	126	110	145	35	24	48*, 52	160 (16)	25	30	По ГОСТ 23360—78
35*	11	100	138	120	160	40	27	50*, 60	315 (31,5)			
40												
45		130	178	160	200	45	30	65*, 82	500 (50)			По ГОСТ 10748—79
50								72*, 82				
55**	13**		182**		210**			82**	800 (80)			

* Для вновь проектируемых машин не применять.
** Размеры рекомендуемые.

Примечания:

1. За величину номинального крутящего момента принимают значение длительно действующего момента, на основании которого определяют долговечность муфты.
2. Направление вращения муфты определяют со стороны фланца обоймы. При этом за ведущий элемент следует принимать обойму.

Вращение обоймы по часовой стрелке определяет муфту правого вращения, против часовой — левого.

Примеры условных обозначений муфты с d = 40 мм, длиной ступицы L = 50 мм, правого вращения в климатическом исполнении У, категории размещения 3:

Муфта 40—50—У3 ГОСТ 12935—76

То же, левого вращения, в климатическом исполнении Т, категории размещения 2:

Муфта 40—50Л—Т2 ГОСТ 12935—76

(Измененная редакция, Изм. № 1, 2, 3).

2. ТЕХНИЧЕСКИЕ ТРЕБОВАНИЯ

2.1. Муфты должны быть изготовлены в соответствии с требованиями настоящего стандарта по рабочим чертежам, утвержденным в установленном порядке.

2.2. Муфты должны обеспечивать надежный обгон и передачу номинального крутящего момента в соответствии с табл. 1.

2.3. Материал и твердость рабочих поверхностей деталей муфт должны соответствовать указанным в табл. 2.

Таблица 2

Наименование деталей	Материал	Рабочая зона	Твердость по Роквеллу по ГОСТ 9013—59
Обойма	Сталь марки 45Х по ГОСТ 4543—71	Рифленая поверхность	46,5 . . . 56,0 $HRC_э$
Ступица		Пазы под сухарики	
Сухарик		Объемная	41,5 . . . 51,5 $HRC_э$
Передняя и задняя шайбы	Сталь марки 65Г по ГОСТ 14959—79		32,0 . . 41,5 $HRC_э$
Пружина	Проволока марки II-1 по ГОСТ 9389—75	—	—

Примечание. Допускается применять сталь других марок, не снижающих качество деталей муфт.

(Измененная редакция, Изм. № 3).