НИФТР и СТ КЫРГЫЗСТАНДАРТ
РАБОЧИЙ
ЭКЗЕМПЛЯР

ГОСТ 15981—70

МЕЖГОСУДАРСТВЕННЫЙ СТАНДАРТ

ПРИБОР ДЛЯ ОПРЕДЕЛЕНИЯ ТЕМПЕРАТУРЫ КАПЛЕПАДЕНИЯ ФЕНОЛОФОРМАЛЬДЕГИДНЫХ СМОЛ

ТЕХНИЧЕСКИЕ УСЛОВИЯ

Издание официальное

Е

БЗ 11—98

ИПК ИЗДАТЕЛЬСТВО СТАНДАРТОВ
Москва

ИНФОРМАЦИОННЫЕ ДАННЫЕ

1. РАЗРАБОТАН И ВНЕСЕН Министерством приборостроения, средств автоматизации и систем управления

РАЗРАБОТЧИКИ

Н.Н. Карпов, В.И. Качевская (руководитель темы)

2. УТВЕРЖДЕН И ВВЕДЕН В ДЕЙСТВИЕ Постановлением Комитета стандартов, мер и измерительных приборов при Совете Министров СССР от 19.05.70 № 733

3. ССЫЛОЧНЫЕ НОРМАТИВНО-ТЕХНИЧЕСКИЕ ДОКУМЕНТЫ

Обозначение НТД, на который дана ссылка	Номер пункта	Обозначение НТД, на который дана ссылка	Номер пункта
ГОСТ 166—89	3.1	ГОСТ 14192—96	4.5
ГОСТ 400—80	2.9, 2.12	ГОСТ 15150—69	4.7
ГОСТ 427—75	3.1	ГОСТ 15155—89	4.3
ГОСТ 5244—79	4.3	ГОСТ 15527—70	2.10
ГОСТ 7329—91	3.2	ГОСТ 15841—88	4.3
ГОСТ 7338—90	2.13	ГОСТ 16511—86	4.3
ГОСТ 7933—89	4.3	ГОСТ 16536—90	4.3
ГОСТ 8273—75	4.3, 4.6	ГОСТ 17475—80	2.13
ГОСТ 8682—93	2.8, 3.4	ГОСТ 18242—72	3а.2
ГОСТ 8828—89	4.6	ГОСТ 20282—86	4.2
ГОСТ 9569—79	4.3	ГОСТ 21400—75	2.2
ГОСТ 10007—80	2.13	ГОСТ 24634—81	4.3, 4.5
ГОСТ 10354—82	4.3, 4.6	ГОСТ 25535—82	3.3

4. Ограничение срока действия снято Постановлением Госстандарта от 07.10.92 № 1328

5. ПЕРЕИЗДАНИЕ (июнь 1999 г.) с Изменениями № 1, 2, 3, утвержденными в августе 1980 г., июле 1985 г., июне 1990 г. (ИУС 10—80, 10—85, 9—90)

Редактор *Л.В. Афанасенко*
Технический редактор *Н.С. Гришанова*
Корректор *А.С. Черноусова*
Компьютерная верстка *Л.А. Круговой*

Изд. лиц. № 021007 от 10.08.95. Сдано в набор 24.06.99. Подписано в печать 28.07.99. Усл. печ. л. 0,93. Уч.-изд. л. 0,75.
Тираж 119 экз. С3394. Зак. 609.

ИПК Издательство стандартов, 107076, Москва, Колодезный пер., 14.
Набрано в Издательстве на ПЭВМ
Филиал ИПК Издательство стандартов — тип. "Московский печатник", Москва, Лялин пер., 6.
Плр № 080102

УДК 536.421.1.08:006.354 Группа П66

МЕЖГОСУДАРСТВЕННЫЙ СТАНДАРТ

ПРИБОР ДЛЯ ОПРЕДЕЛЕНИЯ ТЕМПЕРАТУРЫ КАПЛЕПАДЕНИЯ ФЕНОЛОФОРМАЛЬДЕГИДНЫХ СМОЛ

Технические условия

Apparatus for determining dropping temperature of phenolformaldehyde resins. Specifications

ОКП 43 2133 0003 06

ГОСТ 15981—70

Дата введения 01.07.71

Настоящий стандарт распространяется на приборы для определения температуры каплепадения фенолоформальдегидных смол, изготовляемые для нужд народного хозяйства и экспорта.

Вводная часть. **(Введена дополнительно, Изм. № 1).**

1. ОСНОВНЫЕ РАЗМЕРЫ

1.1. Форма и основные размеры прибора и его деталей должны соответствовать указанным на черт. 1—5.

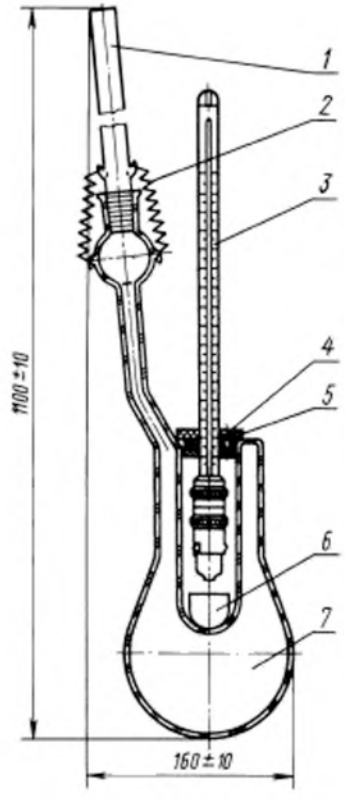

1 — холодильник воздушный; *2* — пружина; *3* — термометр с гильзой и чашечкой, *4* — винт, *5* — пробка; *6* — тигель; *7* — термостат

Черт. 1

Издание официальное
Е

Перепечатка воспрещена

© ИПК Издательство стандартов, 1999
Переиздание с Изменениями

Термостат с тиглем

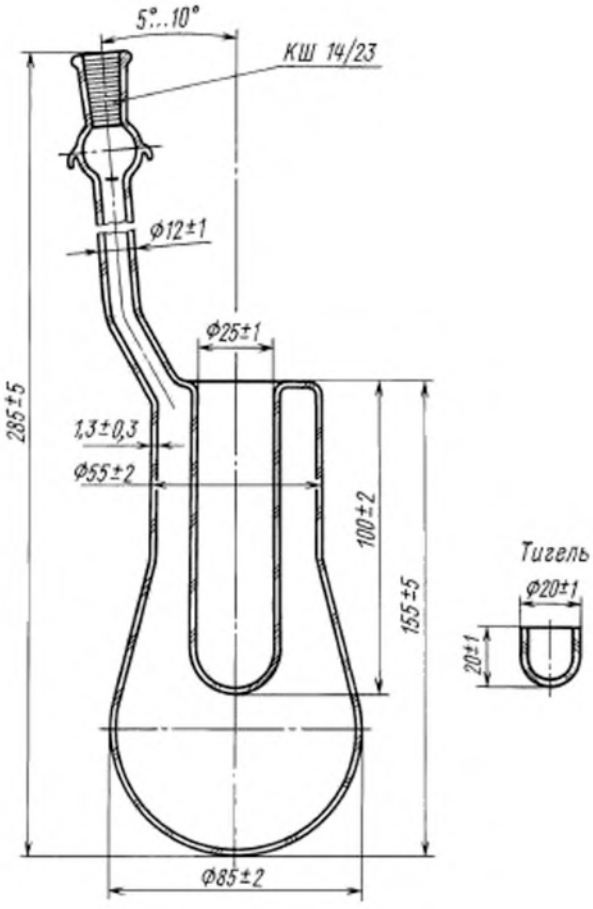

Черт. 2

Термометр с гильзой и чашечкой

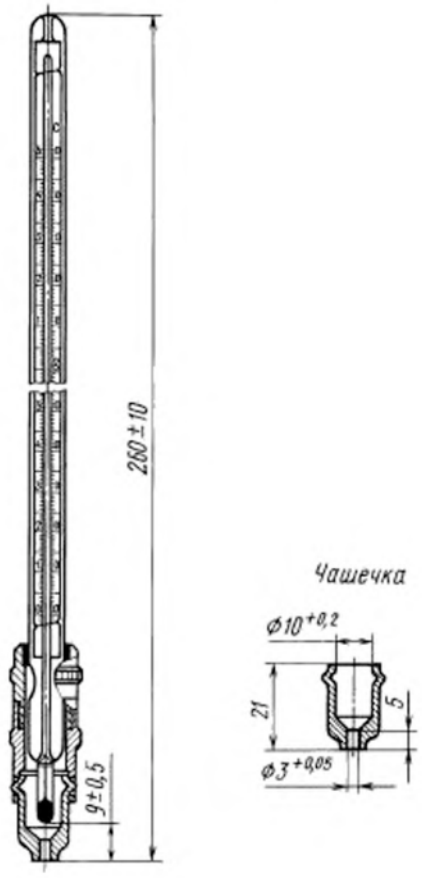

Черт. 3