НИФТР и СТ КЫРГЫЗСТАНДАРТ
РАБОЧИЙ
ЭКЗЕМПЛЯР

ГОСУДАРСТВЕННЫЙ СТАНДАРТ
СОЮЗА ССР

УСТРОЙСТВА ИСПОЛНИТЕЛЬНЫЕ СРЕДНИХ РАСХОДОВ ГСП. БЛОКИ НИЖНИХ КРЫШЕК

ИСПОЛНЕНИЯ. ОСНОВНЫЕ И ПРИСОЕДИНИТЕЛЬНЫЕ РАЗМЕРЫ

ГОСТ 17297—71

Издание официальное

Цена 4 коп.

ГОСУДАРСТВЕННЫЙ КОМИТЕТ СТАНДАРТОВ
СОВЕТА МИНИСТРОВ СССР
Москва

РАЗРАБОТАН Специальным конструкторским бюро по автоматике в нефтепереработке и нефтехимии (СКБ АНН)

Начальник СКБ АНН **Кузьмин С. Т.**
Начальник отдела **Тучкин Е. А.**
Руководитель темы **Ушанов А. А.**
Исполнители: **Афанасьев Ю. Б., Гит Я. М., Подземский Л. Г.**

ВНЕСЕН Министерством нефтеперерабатывающей и нефтехимической промышленности СССР

Член Коллегии **Савельев А. П.**

ПОДГОТОВЛЕН К УТВЕРЖДЕНИЮ Управлением приборостроения, средств автоматизации и систем управления Государственного комитета стандартов Совета Министров СССР

Начальник Управления **Алмазов И. А.**
Ст. инженер **Скворцов С. Г.**

Отделом приборов и средств автоматизации Всесоюзного научно-исследовательского института по нормализации в машиностроении (ВНИИНМАШ)

Зав. отделом **Кальянская И. А.**
Ст. научный сотрудник **Соколова Г. М.**

УТВЕРЖДЕН Государственным комитетом стандартов Совета Министров СССР 31 августа 1971 г. (протокол № 130)

Председатель отраслевой научно-технической комиссии зам. председателя Госстандарта СССР **Исаев Б. М.**
Зам. председателя комиссии член Комитета **Ивлев А. И.**
Члены комиссии: **Ащеулов Н. К., Григорьев В. К., Пинюшин Н. Н., Вальков А. С.**

ВВЕДЕН В ДЕЙСТВИЕ Постановлением Государственного комитета стандартов Совета Министров СССР от 24 ноября 1971 г. № 1926

УДК 62-3[083.74] Группа П70

ГОСУДАРСТВЕННЫЙ СТАНДАРТ СОЮЗА ССР

УСТРОЙСТВА ИСПОЛНИТЕЛЬНЫЕ СРЕДНИХ РАСХОДОВ ГСП. БЛОКИ НИЖНИХ КРЫШЕК

Исполнения.

Основные и присоединительные размеры

Middle flow actuating device SSI.
Lower cover assembly.
Pattern. Basic and connecting dimensions

ГОСТ 17297—71

Постановлением Государственного комитета стандартов Совета Министров СССР от 24/XI 1971 г. № 1926 срок введения установлен

с 1/I 1974 г.

Несоблюдение стандарта преследуется по закону

1. Настоящий стандарт распространяется на блоки нижних крышек, предназначенные для комплектования регулирующих и запорно-регулирующих исполнительных устройств средних расходов Государственной системы промышленных приборов и средств автоматизации (ГСП) на условные давления до 64 кгс/см² (6,4 МН/м²): односедельных по ГОСТ 14238—69, двухседельных по ГОСТ 14239—69, трехходовых по ГОСТ 14242—69.

2. Блоки нижних крышек должны изготовляться в следующих исполнениях:

1—без обогрева;

2—с обогревом;

3—смесительные;

4—разделительные.

3. Основные и присоединительные размеры блоков нижних крышек должны соответствовать указанным на черт. 1—4 и в табл. 1.

Издание официальное Перепечатка воспрещена

Исполнение 1

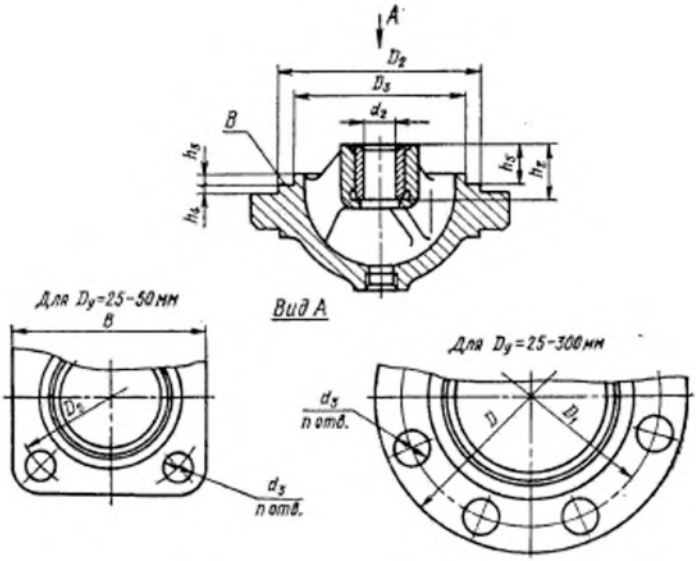

Примечание. Черт. 1—4 не определяют конструкции блоков.

Черт. 1