НИФТР и СТ КЫРГЫЗСТАНДАРТ
РАБОЧИЙ
ЭКЗЕМПЛЯР

ГОСУДАРСТВЕННЫЙ СТАНДАРТ
СОЮЗА ССР

НАКЛАДКИ ТОРМОЗНЫЕ

РАЗМЕРЫ

ГОСТ 15853—70

Издание официальное

3 руб. БЗ 8—91

ГОССТАНДАРТ РОССИИ
Москва

УДК 62-597.6:677.511:006.354 Группа Л65

ГОСУДАРСТВЕННЫЙ СТАНДАРТ СОЮЗА ССР

НАКЛАДКИ ТОРМОЗНЫЕ

Размеры

Brake linings. Dimensions

ГОСТ 15853—70

ОКП 25 7130

Срок действия с 01.01.71
до 01.01 96

1. Настоящий стандарт распространяется на равнотолщинные тормозные накладки для дорожных и сельскохозяйственных транспортных машин и их прицепов.

(Измененная редакция, Изм. № 1, 2).

2. Размеры тормозных накладок должны соответствовать указанным на черт. 1, 3—5 и в табл. 1.

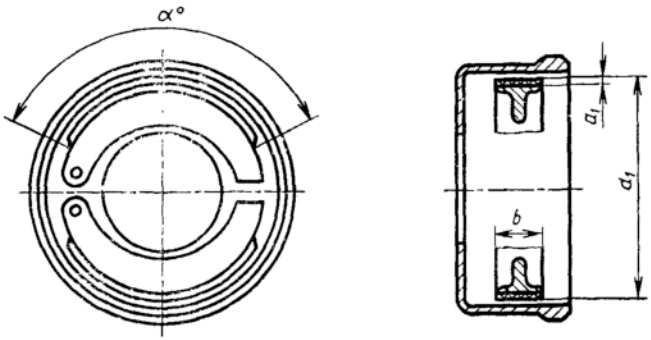

Черт. 1

Примечание. Чертеж не устанавливает конструкции тормозных узлов.

Издание официальное

© Издательство стандартов, 1992
Переиздание с изменениями

Настоящий стандарт не может быть полностью или частично воспроизведен, тиражирован и распространен без разрешения Госстандарта России

Таблица 1

Размеры в мм

Диаметр тормозной поверхности d_1	Тормозная накладка: Ширина b Номин.	Ширина b Пред. откл.	Толщина a_1 Номин.	Толщина a_1 Пред. откл.	a_2 Пред. откл. ±0,2	d_2 Пред. откл. ±0,1	d_3 Пред. откл. +0,5	e Пред. откл. ±0,2	r	$\alpha°$	Длина наружной дуги $\overset{\frown}{\alpha_1}$ Пред. откл. —2	Исполнение
160	30				—	—	—	—	76		160,6	
	35								75		139,6	
	40											
	50									115		I; II
										100		
180	30		4						86		180,6	
	35		5						85		157,1	
	40											
	50				—	—	—	—				
200	30								96	115	200,7	
	35								95	100	174,5	
	40		5							85	148,4	
	50				1,5	4,2	8,5	22	95	70	122,2	
								28				
230	30							15	110	115	230,8	
	40							22		110	200,7	
	50							28		85	170,8	
	60	—0,5	6			5,2	10,5	32	109	70	140,5	
	50			—0,3				28	119	115	250,9	
250	60		6			5,2	10,5	32	119	100	218,2	
			8			6,2	12,5		117	85	185,4	I;
	70		6			5,2	10,5	45	119	70	152,7	II;
			8			6,2	12,5		117			III;
	50		6		1,5	5,2	10,5	28	134			IV
	60		8		2,0	6,2	12,5	32	132			
280	70		6			5,2	10,5	45	134	115	281,0	
			8			6,2	12,5		132	100	244,3	
	80		6			5,2	10,5	52	134	85	207,7	
			8			6,2	12,5		132	70	171,0	
	60							32				
	70		6			5,2	10,5	45	144			
	80		8			6,2	12,5	52	142	115	301,7	
300	90					5,2	10,5	58		100	261,8	
	100		10			6,2	12,5	65		85	222,5	
	120	—1,0	12		3,0	8,6	16,5	78	140	70	182,3	
	140		16	—0,4								
	160											

Продолжение табл. 1

Размеры в мм

Диаметр тормозной поверхности d_1	Тормозная накладка: Ширина b — Номин.	Ширина b — Пред. откл.	Толщина a_1 — Номин.	Толщина a_1 — Пред. откл	a_2 (Пред. откл. ±0,2)	d_2 (Пред. откл. ±0,1)	d_3 (Пред. откл. +0,5)	e (Пред. откл. ±0,2)	r	$\alpha°$	Длина наружной дуги α_1 — Пред. откл. —2	Исполнение
330	60	—0,5	6	—0,3	2,0	5,2	10,5	32	159	115	331,0	I;
	70		8			6,2	12,5	45	157	100	287,8	II;
	80							52		85	244,6	III;
	90	—1,0	10		3,0	5,2	10,5	58	155	70	201,5	IV
	100					6,2	12,5	65				
	120					8,6	16,5	78				
	140											
	160											
350	60	—0,5	8		2,0	5,2	10,5	32	167	115	351,2	
	70					6,2	12,5	45		100	305,4	
	80		10		3,0	5,2	10,5	52	165	85	259,6	
	90					6,2	12,5	58		70	213 8	
	100	—1,0				8,6	16,5	65		55	168,0	
	120		12					78	163			
	140		16	—0,4	3,5			98	159			
	160											
380	70	—0,5	8	—0,3	2,0	5,2	10,5	52	182	115	381,4	I;
						6,2	12,5		180	100	331,6	II;
	80		10		3,0	5,2	10,5		178	85	281,9	III;
			12			6,2	12,5		174	70	232,1	IV;
			16	—0,4	3,5	8,6	16,5			55	182,4	V
	100	—1,0	8					65	182			
			10	—0,3	3,0				180			
			12						178			
			16	—0,4	3,5				174			
	120		10	—0,3	3,0			78	180			
			12						178			
			16	—0,4	3,5				174			
	140		10	—0,3	3,0			98	180			
			12						178			
			16	—0,4	3,5				174			
	160		10	—0,3	3,0			112	180			
			12						178			
			16	—0,4	3,5				174			
	180		10	—0,3	3,0			125	180			
			12						178			
			16	—0,4	3,5				174			