НИФТР и СТ КЫРГЫЗСТАНДАРТ
РАБОЧИЙ
ЭКЗЕМПЛЯР

ГОСТ 16775—93

МЕЖГОСУДАРСТВЕННЫЙ СТАНДАРТ

КАЛИБРЫ-СКОБЫ ГЛАДКИЕ, ОСНАЩЕННЫЕ ТВЕРДЫМ СПЛАВОМ, ДЛЯ ДИАМЕТРОВ ОТ 3 ДО 180 мм

Размеры

Издание официальное

Москва
Стандартинформ
2008

Предисловие

1 РАЗРАБОТАН Госстандартом России

ВНЕСЕН Техническим секретариатом Межгосударственного совета по стандартизации, метрологии и сертификации

2 ПРИНЯТ Межгосударственным советом по стандартизации, метрологии и сертификации 21 октября 1993 г.

За принятие проголосовали:

Наименование государства	Наименование национального органа по стандартизации
Республика Кыргызстан	Кыргызстандарт
Республика Молдова	Молдовастандарт
Российская Федерация	Госстандарт России
Республика Таджикистан	Таджикстандарт
Туркменистан	Туркменглавгосинспекция

3 ВВЕДЕН ВЗАМЕН ГОСТ 16775—71, ГОСТ 16776—71, ГОСТ 16777—71

4 ПЕРЕИЗДАНИЕ. Январь 2008 г.

© Издательство стандартов, 1994
© Стандартинформ, 2008

Настоящий стандарт не может быть полностью или частично воспроизведен, тиражирован и распространен в качестве официального издания без разрешения Федерального агентства по техническому регулированию и метрологии

УДК 621.753.3:006.354 Группа Г28

М Е Ж Г О С У Д А Р С Т В Е Н Н Ы Й С Т А Н Д А Р Т

КАЛИБРЫ-СКОБЫ ГЛАДКИЕ, ОСНАЩЕННЫЕ ТВЕРДЫМ СПЛАВОМ, ДЛЯ ДИАМЕТРОВ ОТ 3 ДО 180 мм

Размеры

ГОСТ 16775—93

Plain snap gauges with cemented carbide alloy plates for diameters from 3 to 180 mm. Dimensions

МКС 17.040.30
ОКП 39 3122

Дата введения 1995—01—01

Настоящий стандарт распространяется на гладкие калибры-скобы с пластинами из твердого сплава для контроля валов диаметрами от 3 до 180 мм с допусками по ЕСДП от 6-го до 12-го квалитета и допусками по системе ОСТ от 2-го до 5-го класса точности.

Требования стандарта являются обязательными, кроме 12.

1 Конструкция и основные размеры калибров-скоб должны соответствовать указанным на рисунке 1 и в таблице 1.

а) Для диаметров до 100 мм

б) Для диаметров св. 100 мм

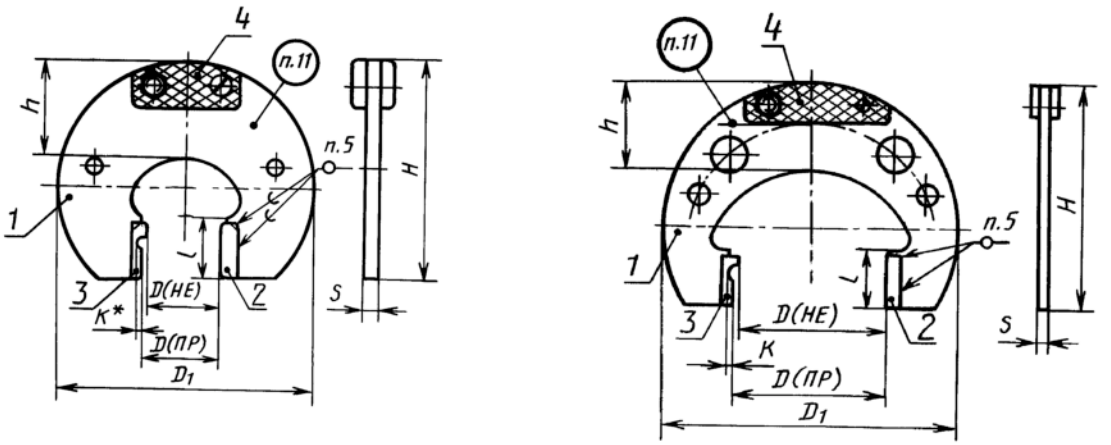

1 — корпус; *2* — гладкая пластина; *3* — ступенчатая пластина; *4* — ручка-накладка по ГОСТ 18369

Рисунок 1

Примечание — Калибры-скобы для диаметров до 20 мм изготовляются без ручек-накладок.

Таблица 1

Размеры в мм

<table>
<tr><th>$D_{ном}$</th><th>D_1</th><th>H</th><th>h</th><th>l</th><th>s</th><th>K, не менее</th><th>Масса, кг, не более</th></tr>
<tr><td>От 3 до 10</td><td>38</td><td>36</td><td>15</td><td>13</td><td>3</td><td>0,5</td><td>0,026</td></tr>
<tr><td>Св. 10 до 20</td><td>60</td><td>55</td><td>24</td><td>18</td><td rowspan="2">4</td><td rowspan="7">0,8</td><td>0,076</td></tr>
<tr><td>Св. 20 до 30</td><td>75</td><td>68</td><td>30</td><td>20</td><td>0,106</td></tr>
<tr><td>Св. 30 до 40</td><td>95</td><td>82</td><td>37</td><td>22</td><td rowspan="2">5</td><td>0,200</td></tr>
<tr><td>Св. 40 до 56</td><td>120</td><td>100</td><td>44</td><td>25</td><td>0,295</td></tr>
<tr><td>Св. 56 до 71</td><td>140</td><td>118</td><td>50</td><td>28</td><td rowspan="3">6</td><td>0,460</td></tr>
<tr><td>Св. 71 до 85</td><td>160</td><td>135</td><td>55</td><td>32</td><td>0,600</td></tr>
<tr><td>Св. 85 до 100</td><td>180</td><td>150</td><td>59</td><td>36</td><td>0,760</td></tr>
<tr><td>Св. 100 до 120</td><td>215</td><td>170</td><td>65</td><td rowspan="4">40</td><td rowspan="2">7</td><td rowspan="4">1,0</td><td>0,894</td></tr>
<tr><td>Св. 120 до 140</td><td>240</td><td>185</td><td>70</td><td>1,024</td></tr>
<tr><td>Св. 140 до 160</td><td>256</td><td>200</td><td>75</td><td rowspan="2">8</td><td>1,330</td></tr>
<tr><td>Св. 160 до 180</td><td>285</td><td>215</td><td>80</td><td>1,480</td></tr>
<tr><td colspan="8">Примечание — Для граничных интервалов размеров $D_{ном}$, отличающихся от нормального ряда Ra 40, допускается изготовлять калибры-скобы по размерам ближайшего предыдущего интервала (например, для $D_{ном}$ = 20,5 размеры калибра-скобы выбирать из интервала св. 10 до 20).</td></tr>
</table>

2 Обозначения калибров-скоб должны соответствовать указанным в таблице 2.

Таблица 2

Обозначение калибра-скобы	Применяемость	$D_{ном}$, мм	Обозначение калибра-скобы	Применяемость	$D_{ном}$, мм
8113-0051		3,0	8113-0070		7,5
8113-0052		3,2	8113-0071		8,0
8113-0053		3,4	8113-0072		8,5
8113-0054		3,5	8113-0073		9,0
8113-0055		3,6	8113-0074		9,5
8113-0056		3,8	8113-0075		10,0
8113-0057		4,0	8113-0231		10,5
8113-0058		4,2	8113-0232		11,0
8113-0059		4,5	8113-0233		11,5
8113-0060		4,8	8113-0234		12,0
8113-0061		5,0	8113-0235		13,0
8113-0062		5,3	8113-0236		14,0
8113-0063		5,6	8113-0237		15,0
8113-0064		6,0	8113-0238		16,0
8113-0065		6,3	8113-0239		17,0
8113-0066		6,5	8113-0240		18,0
8113-0067		6,7	8113-0241		19,0
8113-0068		7,0	8113-0242		20,0
8113-0069		7,1	8113-0243		21,0