НИФТР и СТ КЫРГЫЗСТАНДАРТ
РАБОЧИЙ
ЭКЗЕМПЛЯР

ГОСУДАРСТВЕННЫЙ СТАНДАРТ
СОЮЗА ССР

БАРАБАНЫ СТАЛЬНЫЕ ТОНКОСТЕННЫЕ ДЛЯ ХИМИЧЕСКИХ ПРОДУКТОВ

ТЕХНИЧЕСКИЕ УСЛОВИЯ

ГОСТ 5044—79
(СТ СЭВ 3697—82)

Издание официальное

БЗ 1—98

ИПК ИЗДАТЕЛЬСТВО СТАНДАРТОВ
Москва

38

ГОСУДАРСТВЕННЫЙ СТАНДАРТ
СОЮЗА ССР

БАРАБАНЫ СТАЛЬНЫЕ ТОНКОСТЕННЫЕ ДЛЯ ХИМИЧЕСКИХ ПРОДУКТОВ

ТЕХНИЧЕСКИЕ УСЛОВИЯ

ГОСТ 5044—79
(СТ СЭВ 3697—82)

Издание официальное

БЗ 1—98

ИПК ИЗДАТЕЛЬСТВО СТАНДАРТОВ
Москва

38

УДК 621.798.1:669.14:006.354 Группа Д82

ГОСУДАРСТВЕННЫЙ СТАНДАРТ СОЮЗА ССР

БАРАБАНЫ СТАЛЬНЫЕ ТОНКОСТЕННЫЕ ДЛЯ ХИМИЧЕСКИХ ПРОДУКТОВ

Технические условия

Thin-walled steel drums for chemical products.
Specifications

ГОСТ 5044—79

(СТ СЭВ 3697—82)

ОКП 14 1560

Дата введения 01.01.81

Настоящий стандарт распространяется на стальные барабаны разового использования, предназначенные для упаковывания, транспортирования и хранения порошкообразных, кусковых, пастообразных, расплавов и жидких химических продуктов, кроме лакокрасочных материалов.

Стандарт полностью соответствует СТ СЭВ 3697—82.

(Измененная редакция, Изм. № 4).

1. ТИПЫ И ОСНОВНЫЕ РАЗМЕРЫ

1.1. Барабаны должны изготовляться следующих типов и исполнений:

I — барабаны с продольными сварными и поперечными закатными швами исполнений:

A_1, A_2 — узкогорлые,

$Б_1$, $Б_2$ — широкогорлые,

B_1, B_2, B_3, B_4 — со съемными верхними днищами;

II — барабаны с продольными фальцовыми и поперечными закатными швами исполнений:

A_1, A_2 — узкогорлые,

$Б_1$, $Б_2$ — широкогорлые;

III — барабаны со сварными швами исполнений:

A_1, A_2 — узкогорлые,

$Б_1$, $Б_2$ — широкогорлые,

B_1, B_2, B_3, B_4 — со съемными верхними днищами.

Примечание. Съемное верхнее днище исполнения B_3 не должно применяться для барабанов вместимостью 50—250 дм^3.

(Измененная редакция, Изм. № 1, 2, 3).

1.2. Конструкция и основные размеры барабанов должны соответствовать указанным на черт. 1, 2 и в табл. 1.

Издание официальное **Перепечатка воспрещена**

★

© Издательство стандартов, 1979
© ИПК Издательство стандартов, 1998
Переиздание с Изменениями

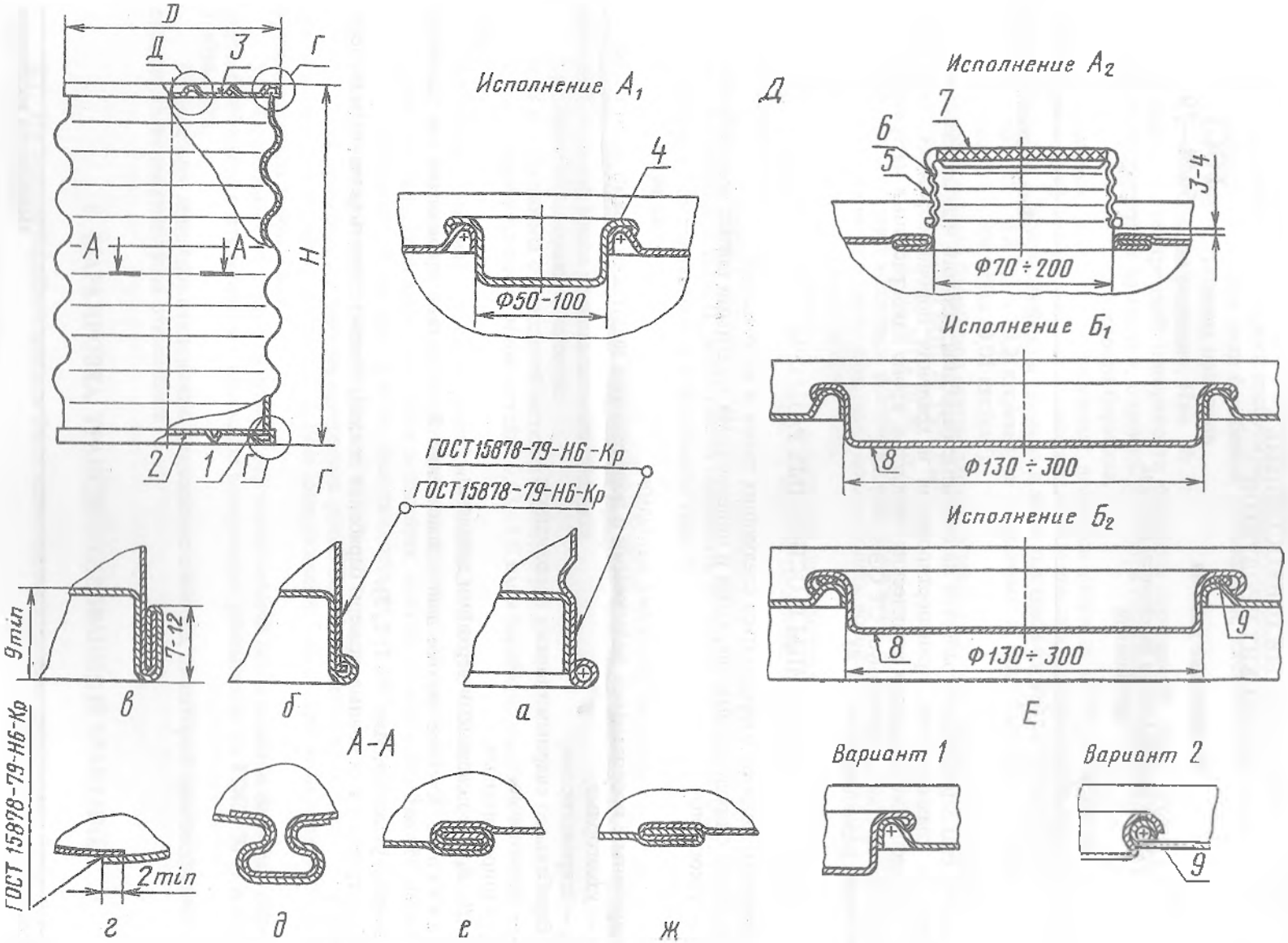

1 — обечайка; *2* — нижнее днище; *3* — верхнее несъемное днище (верхние съемные днища барабанов исполнений B_1, B_2, B_3, B_4 — черт.2); *4* — капсюль; *5* — навинчивающаяся крышка; *6* — горловина; *7* — прокладка; *8* — крышка лючка; *9* — прокладка

Черт. 1