НИФТР и СТ КЫРГЫЗСТАНДАРТ
РАБОЧИЙ
ЭКЗЕМПЛЯР

ГОСУДАРСТВЕННЫЙ СТАНДАРТ
СОЮЗА ССР

КОЛЬЦА РЕЗИНОВЫЕ ДЛЯ ПОЖАРНОЙ СОЕДИНИТЕЛЬНОЙ АРМАТУРЫ

ТЕХНИЧЕСКИЕ УСЛОВИЯ

ГОСТ 6557—89

Издание официальное

3 коп. БЗ 10—89/784

ГОСУДАРСТВЕННЫЙ КОМИТЕТ СССР ПО УПРАВЛЕНИЮ
КАЧЕСТВОМ ПРОДУКЦИИ И СТАНДАРТАМ
Москва

УДК 678-47:006.354 Группа Л63

ГОСУДАРСТВЕННЫЙ СТАНДАРТ СОЮЗА ССР

КОЛЬЦА РЕЗИНОВЫЕ ДЛЯ ПОЖАРНОЙ СОЕДИНИТЕЛЬНОЙ АРМАТУРЫ

Технические условия

Rubber rings for connection fittings. Specifications

ГОСТ 6557—89

ОКП 25 3115

Срок действия с 01.01.91
до 01.01.96

Несоблюдение стандарта преследуется по закону

Настоящий стандарт распространяется на резиновые кольца для пожарной соединительной арматуры, обеспечивающие работу узла уплотнения в воде, слабых растворах кислот и щелочей (с массовой долей до 10%) в интервале температур от минус 60 до 55°С, при давлении:

в напорных линиях — до 1,96 МПа (20 кгс/см²);

во всасывающих линиях — до 0,78 МПа (8 кгс/см²) и при разряжении во внутренней полости рукава не менее 0,08 МПа (600 мм рт. ст.)

1. ТЕХНИЧЕСКИЕ ТРЕБОВАНИЯ

1.1. Основные параметры и размеры

1.1.1. Резиновые кольца должны изготовлять двух типов:

КН — для напорных линий;

КВ — для всасывающих линий.

1.1.2. В зависимости от типа конструкция и размеры колец должны соответствовать указанным на черт. 1, 2 и в табл. 1, 2.

Издание официальное **Перепечатка воспрещена**

★

© Издательство стандартов, 1989

Кольцо типа КН

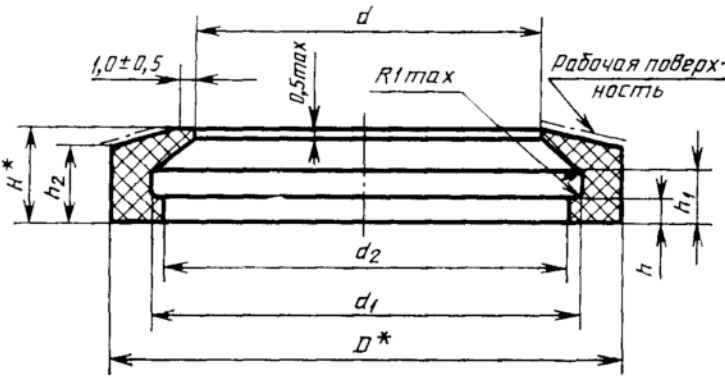

* Размеры не обеспечиваются оснасткой.

Черт. 1

Кольцо типа КВ

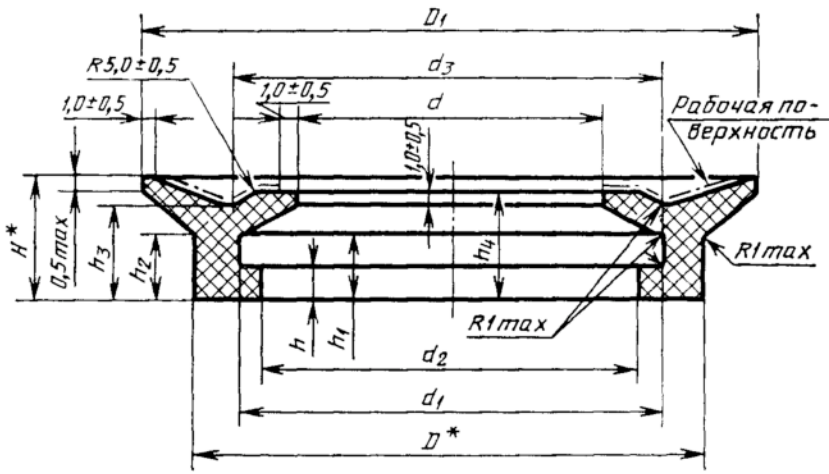

* Размеры не обеспечиваются оснасткой.

Черт. 2

Таблица 1

Размеры, мм

Тип кольца	Условный проход $D_у$	Код ОКП	D		H	
			Номин	Пред откл.	Номин.	Пред. откл.
КН 25	25	25 3115 0106	32,0	±1,0	6,0	+0,7 −0,5
КН 50	50	25 3115 0101	61,5		9,0	
КН 70	70	25 3115 0102	76,5		10,0	
КН 80	80	25 3115 0103	87,0		11,0	
КН 90	90	25 3115 0107	108,0		11,0	
КН 110	110	25 3115 0104	121,0	±1,5	11,0	+1,0 −0,5
КН 150	150	25 3115 0105	162,0	±2,0	12,0	

Продолжение табл. 1

Размеры, мм

Тип кольца	Условный проход $D_у$	Код ОКП	d		d_1		d_2		h	
			Номин	Пред откл	Номин	Пред. откл	Номин	Пред откл	Номин	Пред. откл.
КН 25	25	25 3115 0106	19,0	±1,0	24,0	±0,7	22,0	±0,7	2,0	±0,5
КН 50	50	25 3115 0101	46,0	±1,5	51,5	±1,0	48,0	±1,0	2,5	±0,5
КН 70	70	25 3115 0102	60,0		67,5		64,0		3,0	
КН 80	80	25 3115 0103	70,0		78,0		74,0		3,0	
КН 90	90	25 3115 0107	91,0		99,0		95,0		3,0	
КН 110	110	25 3115 0104	104,0	±2,0	112,0	±1,5	108,0	±1,5	3,0	
КН 150	150	25 3115 0105	140,0		148,0		144,0		3,0	

Продолжение табл. 1

Размеры, мм

Тип кольца	Условный проход $D_у$	Код ОКП	h_1		h_2		Масса 1000 шт. колец, кг
			Номин	Пред откл	Номин	Пред. откл.	
КН 25	25	25 3115 0106	4,0	±0,5	5,0	+0,7 −0,5	2,5
КН 50	50	25 3115 0101	5,0	+0,7 −0,5	7,5		12,0
КН 70	70	25 3115 0102	6,0		8,0		16,0
КН 80	80	25 3115 0103	7,0		9,0		18,0
КН 90	90	25 3115 0107	7,0		9,0		21,0
КН 110	110	25 3115 0104	7,0		9,0		40,0
КН 150	150	25 3115 0105	7,5		10,0		60,0