УДК 621.993.1:006.354

НИФТР и СТ КЫРГЫЗСТАНДАРТ
РАБОЧИЙ
ЭКЗЕМПЛЯР

Группа Г23
1419-1050

ГОСУДАРСТВЕННЫЙ СТАНДАРТ СОЮЗА ССР

МЕТЧИКИ БЕССТРУЖЕЧНЫЕ ГАЕЧНЫЕ С ИЗОГНУТЫМ ХВОСТОВИКОМ

Конструкция и размеры

Nut non-shaving taps with curved shanks.
Design and dimensions

ГОСТ 18841—73*

Постановлением Государственного комитета стандартов Совета Министров СССР от 29 мая 1973 г. № 1355 срок введения установлен

с 01.07.74

Проверен в 1986 г.

Несоблюдение стандарта преследуется по закону

1. Настоящий стандарт распространяется на бесстружечные метчики гаечные с изогнутым хвостовиком, предназначенные для получения метрических резьб по ГОСТ 24705—81 в гайках методом пластической деформации.

2. Конструкция и размеры метчиков должны соответствовать указанным на чертеже и в таблице.

(Измененная редакция, Изм. № 1).

3. Центровые отверстия — по ГОСТ 14034—74. Метчики диаметром до 8 мм допускается изготовлять с наружными центрами.

4. По заказу потребителя допускается изготовление метчиков с хвостовиками бесступенчатой формы.

5. Допуски на резьбу метчиков — по ГОСТ 18843—73.

6. Размеры радиусов скруглений и фасок принимаются по технологическим соображениям.

7. Технические требования — по ГОСТ 18844—73.

8. **(Исключен, Изм. № 1).**

9. Конструкция и размеры кулачка для получения профиля поперечного сечения метчиков указаны в приложениях 1 и 2 к ГОСТ 18839—73.

(Измененная редакция, Изм. № 1).

Издание официальное **Перепечатка воспрещена**

★

** Переиздание (март 1987 г.) с Изменением № 1, утвержденным в декабре 1986 г.; Пост. № 4230 от 20.12.86 (ИУС 3—87)*

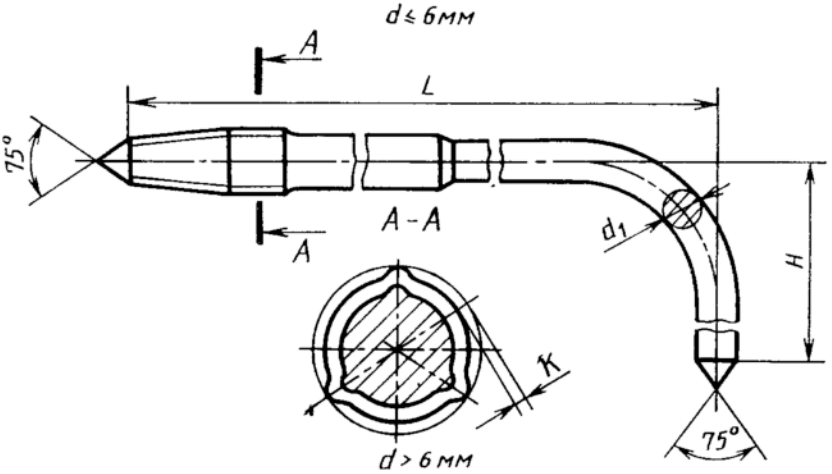
d ≤ 6мм
A
L
75°
A-A
A
d1
H
K
75°
d > 6 мм

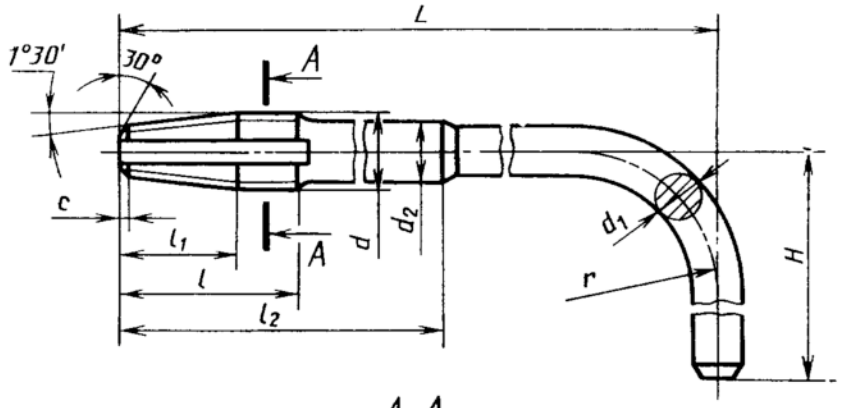
L
1°30'
30°
A
c
l1
l
l2
A
d
d2
d1
r
H

A-A

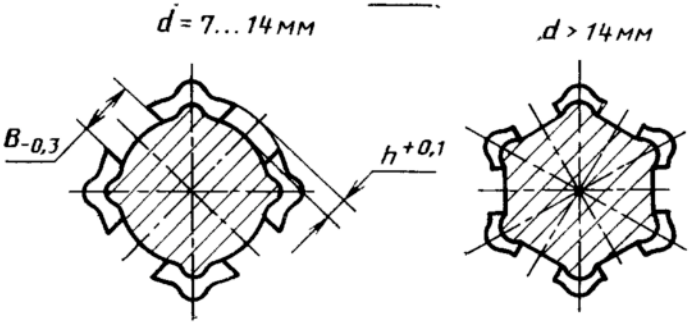
d = 7...14мм
d > 14мм
B-0,3
h+0,1

мм

Метчики правые: Обозначение	Применяемость	Метчики левые: Обозначение	Применяемость	Номинальный диаметр резьбы d для рядов: 1	2	Шаг резьбы P: крупный	мелкий	L	l	l_1	l_2	d_1	d_2	H	r	K	B	h	c
1419-1051	—	1419-1052	—	3	—	0,50	—	135	10	7	—	2,24	—	55	32	0,18	—	—	—
1419-1053	—	1419-1054	—					140						25	15				
1419-1055	—	1419-1056	—			—	0,35	135	7	5	—			55	32				
1419-1057	—	1419-1058	—					140						25	15				
1419-1061	—	1419-1062	—	4	—	0,70	—	135	14	10	—	2,80	—	55	32	0,24			
1419-1063	—	1419-1064	—					140						25	15				
1419-1065	—	1419-1066	—			—	0,50	135	10	7	—			55	32				
1419-1067	—	1419-1068	—					140						25	15				
1419-1071	—	1419-1072	—	5	—	0,80	—	135	16	12	—	3,60	—	55	32	0,30			
1419-1073	—	1419-1074	—					140						25	15				
1419-1075	—	1419-1076	—			—	0,50	135	10	7	—	3,90	—	55	32				
1419-1077	—	1419-1078	—					140						25	15				
1419-1081	—	1419-1082	—	6	—	1,00	—	135	20	15	—	4,40	—	55	32	0,36			
1419-1083	—	1419-1084	—					200						45	30				
1419-1085	—	1419-1086	—			—	0,75	135	16	11	—	4,50	—	55	32				
1419-1087	—	1419-1088	—					200						45	30				

Продолжение

мм

Метчики				Номинальный диаметр резьбы d для рядов		Шаг резьбы P		L	l	l_1	l_2	d_1	d_2	H	r	K	B	h	c
правые		левые																	
Обозначение	Применяемость	Обозначение	Применяемость	1	2	крупный	мелкий												
1419-1091	—	1419-1092	—	6	—	—	0,50	135	10	7	—	4,90	—	55	32	0,36	—	—	—
1419-1093	—	1419-1094	—					200						45	30				
1419-1095	—	1419-1096	—	8	—	1,25	—	165	25	18	100	5,50	6,30	80	43	0,48	—	0,6	0,6
1419-1097	—	1419-1098	—					200			150			45	30				
1419-1101	—	1419-1102	—			—	1,00	165	20	15	100	5,80	6,40	80	43			0,5	0,5
1419-1103	—	1419-1104	—					200			150			45	30				
1419-1105	—	1419-1106	—			—	0,75	165	16	11	100	6,00	6,80	80	43			0,4	0,4
1419-1107	—	1419-1108	—					200			150			45	30				
1419-1111	—	1419-1112	—	10	—	1,50	—	165	30	22	100	7,30	8,00	80	43	0,40		0,8	0,8
1419-1113	—	1419-1114	—					200			150			45	30				
1419-1115	—	1419-1116	—			—	1,25	165	25	18	100	7,50	8,10	80	43			0,6	0,6
1419-1117	—	1419-1118	—					200			150			45	30				
1419-1121	—	1419-1122	—			—	1,00	165	20	15	100	7,80	8,40	80	43			0,5	0,5
1419-1123	—	1419-1124	—					200			150			45	30				
1419-1125	—	1419-1126	—			—	0,75	165	16	11	100	8,10	8,80	80	43			0,4	0,4
1419-1127	—	1419-1128	—					200			150			45	30				