НИФТР и СТ КЫРГЫЗСТАНДАРТ
РАБОЧИЙ ЭКЗЕМПЛЯР

Группа В22

М Е Ж Г О С У Д А Р С Т В Е Н Н Ы Й С Т А Н Д А Р Т

ПРОФИЛЬ ПОЛОСОВОЙ БИЧЕВОЙ ДЛЯ СЕЛЬСКОХОЗЯЙСТВЕННЫХ МАШИН

Сортамент

Agricultural machinery. Ribbed bar strip section. Dimensions

ГОСТ 12492.6—90

ОКП 09 4118; 09 4119

Дата введения 01.01.91

Настоящий стандарт распространяется на горячекатаный полосовой бичевой профиль.

1. Формы, размеры, предельные отклонения по ним, масса 1 м профиля должны соответствовать указанным на чертеже и в таблице.

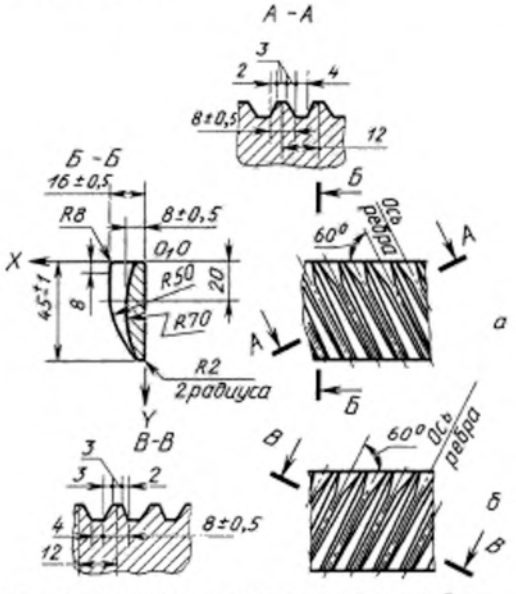

а — с направлением по правой винтовой линии; *б* — с направлением по левой винтовой линии

Марка стали	Масса 1 м профиля, кг	Координаты центра тяжести, мм				Момент инерции, см^4			
		Без учета ребра		По максимальной высоте ребра		Без учета ребра		По максимальной высоте ребра	
		X	Y	X	Y	I_x	I_y	I_x	I_y
50Г по ГОСТ 4543	3,34	3,43	21,34	6,94	19,6	4,07	0,13	7,64	1,07

Примечание. По согласованию потребителя с изготовителем допускается изготовлять профили с односторонним допуском на ширину ±2 мм.

Издание официальное **Перепечатка воспрещена**