Выс методичи изд 1-82г

17173-8
изм. 1, 2 +

НИФТР и СТ КЫРГЫЗСТАНДАРТ
РАБОЧИЙ
ЭКЗЕМПЛЯР

ГОСУДАРСТВЕННЫЙ СТАНДАРТ
СОЮЗА ССР

ЩЕЛИ СПЕКТРАЛЬНЫХ ПРИБОРОВ И НАСАДКИ К НИМ

ТИПЫ, ОСНОВНЫЕ ПАРАМЕТРЫ И РАЗМЕРЫ. ТЕХНИЧЕСКИЕ ТРЕБОВАНИЯ

ГОСТ 17173—81

Издание официальное

Цена 3 коп.

ГОСУДАРСТВЕННЫЙ КОМИТЕТ СССР ПО СТАНДАРТАМ
Москва

к ГОСТ 17173—81 Щели спектральных приборов и насадки к ним. Типы, основные параметры и размеры. Технические требования

В каком месте	Напечатано	Должно быть
Пункт 1.5. Чертежи 1, 2		
Пункт 1.7. Чертеж 4	Ø17h12 Ø19h12 Ø61,5h12$_{-0,8}$	Ø17 H 12 Ø19 H 12 Ø61,5 H 12$_{-0,3}$

(ИУС № 12 1984 г.)

УДК 681.785.5.064.2:006.354 Группа П48

ГОСУДАРСТВЕННЫЙ СТАНДАРТ СОЮЗА ССР

ЩЕЛИ СПЕКТРАЛЬНЫХ ПРИБОРОВ И НАСАДКИ К НИМ

Типы, основные параметры и размеры. Технические требования

Spectral slits and attachments to them. Types, basic parameters and dimensions. Technical requirements

ГОСТ 17173—81

Взамен ГОСТ 17173—71

ОКП 44 3490

Постановлением Государственного комитета СССР по стандартам от 30 декабря 1981 г. № 5791 срок действия установлен

с 01.01 1983 г.
до 01.01 1988 г.

Несоблюдение стандарта преследуется по закону

Настоящий стандарт распространяется на симметричные регулируемые щели спектральных приборов, предназначенные для ограничения светового пучка по ширине, и насадки к ним, предназначенные для помещения перед щелью конденсорных линз, защитных стекол, светофильтров, призм сравнения, вкладышей со ступенчатыми ослабителями или фигурными диафрагмами, ограничивающими световой пучок по высоте.

1. ТИПЫ, ОСНОВНЫЕ ПАРАМЕТРЫ И РАЗМЕРЫ

1.1. Щели должны изготовляться двух типов:

простые — с постоянной ценой деления в пределах всего диапазона раскрытия щели;

комбинированные — с изменением цены деления в пределах всего диапазона раскрытия щели.

1.2. Основные параметры и размеры щелей должны соответствовать указанным в табл. 1.

Издание официальное Перепечатка воспрещена

© Издательство стандартов, 1982

1.3. Щели могут быть входными или выходными в зависимости от расположения рабочей поверхности ножей относительно плоскости крепления корпуса щели. Рабочая поверхность ножей должна быть обращена в сторону падающего пучка света.

1.4. Корпус щели допускается изготовлять без фланца и с фланцем.

Таблица 1

мм

Тип щели	Диапазон раскрытия	Цена деления отсчетного устройства механизма раскрытия
Простая	0—0,4 0—4,0	0,001 0,010
Комбинированная	0—0,2 0,2—2,2	0,001 0,010

1.5. Основные размеры щели с корпусом без фланца должны соответствовать указанным на черт. 1, а щели с корпусом с фланцем — на черт. 2.

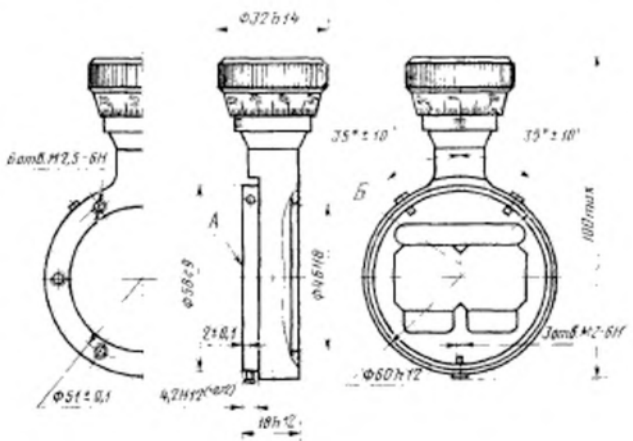

Черт. 1